Fenster geschlossen !

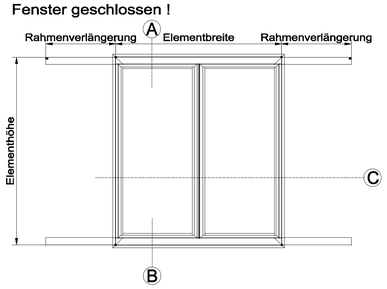

Fenster offen !

SCHNITT A-B

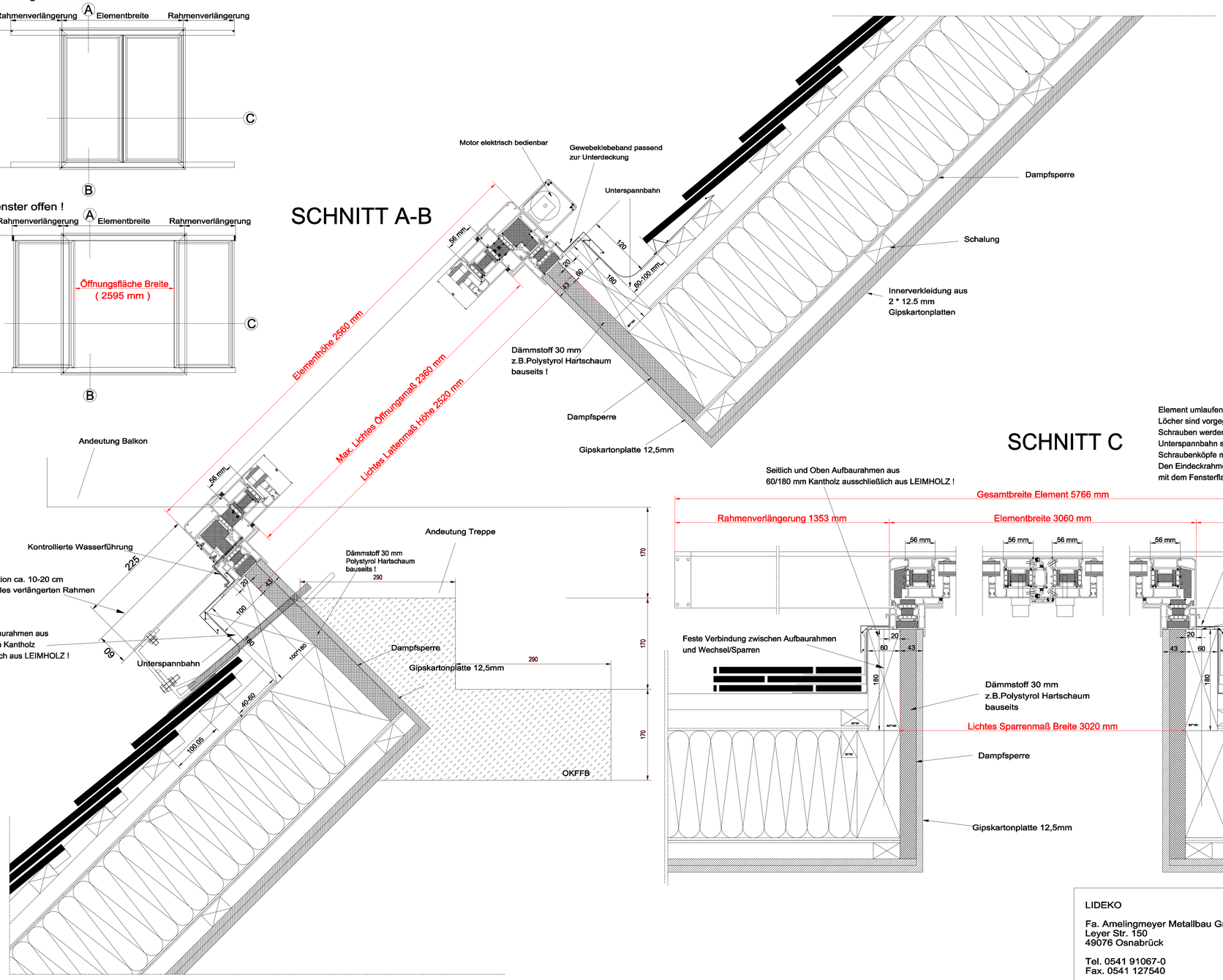

SCHNITT C

Element umlaufend anschrauben !
Löcher sind vorgegeben !
Schrauben werden mitgeliefert !
Unterspannbahn siehe Zeichnung bis Innenkante Aufbaurahmen ausführen !
Schraubenköpfe mit Gewebeklebeband abdichten !
Den Eindeckrahmen durch ein Gewebeklebeband
mit dem Fensterflansch verbinden !

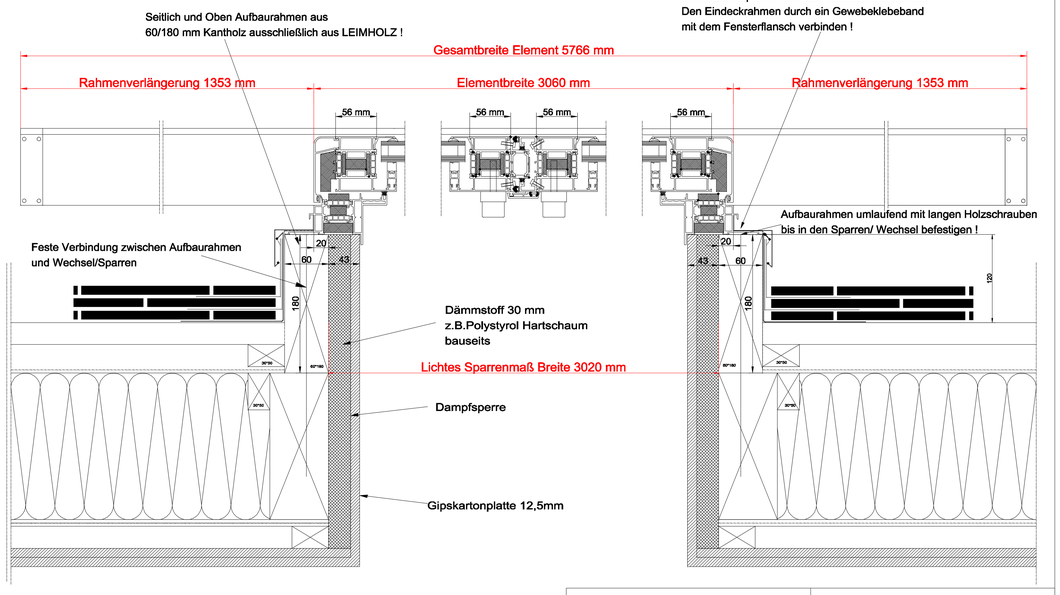

LIDEKO

Fa. Amelingmeyer Metallbau GmbH
Leyer Str. 150
49076 Osnabrück

Tel. 0541 91067-0
Fax. 0541 127540

Schnitte Serie PREMIUM CS neuer Flügel, Biberschwanz	
01.02.2019	
Vertikalschnitt u. Horizontalschnitt	