Fenster geschlossen !

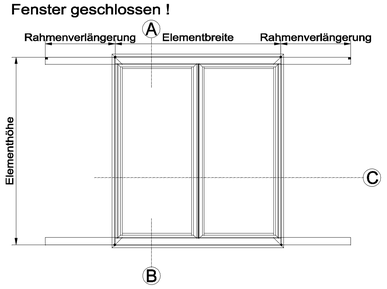

Fenster offen !

SCHNITT A-B

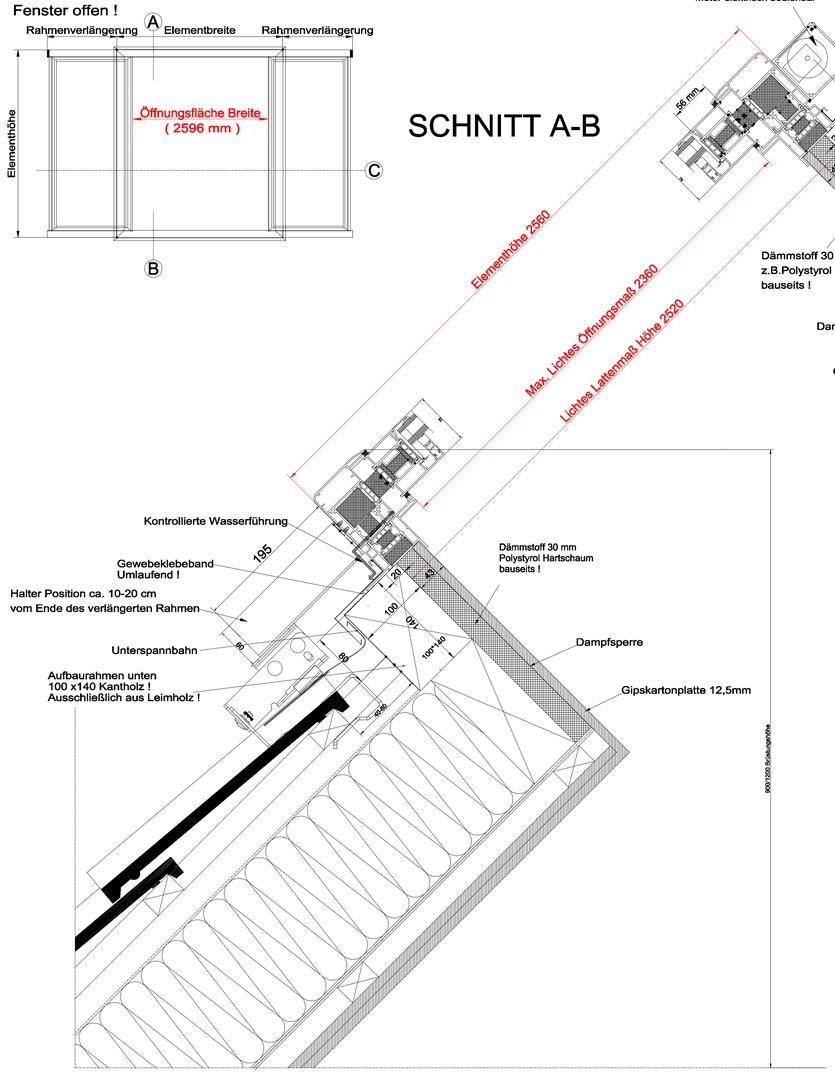

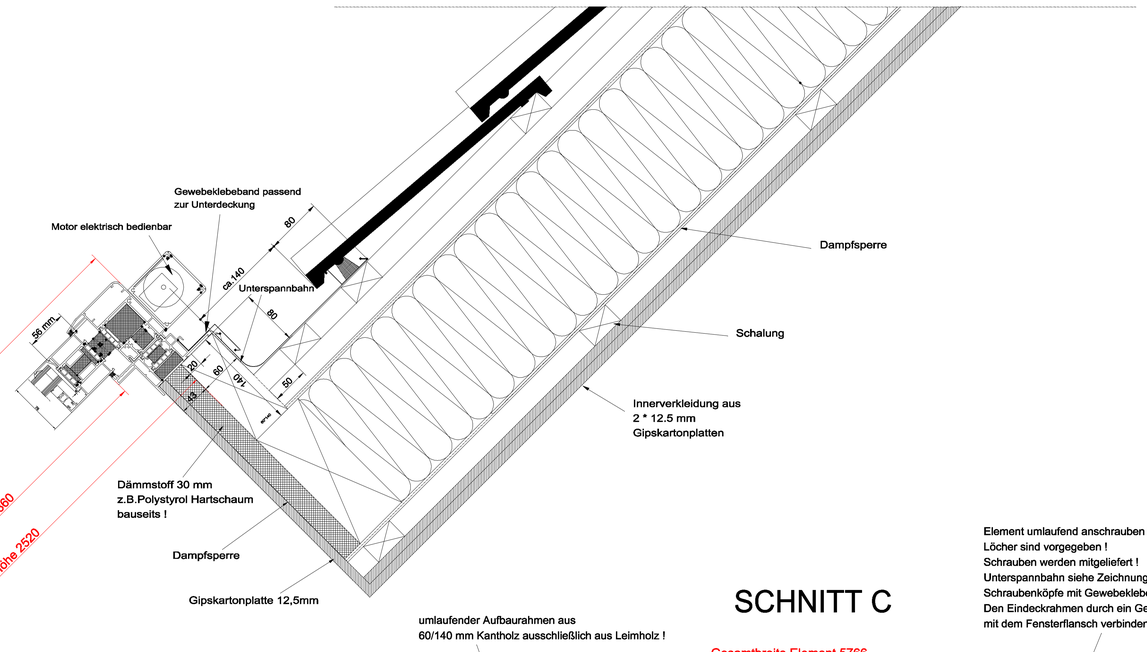

SCHNITT C

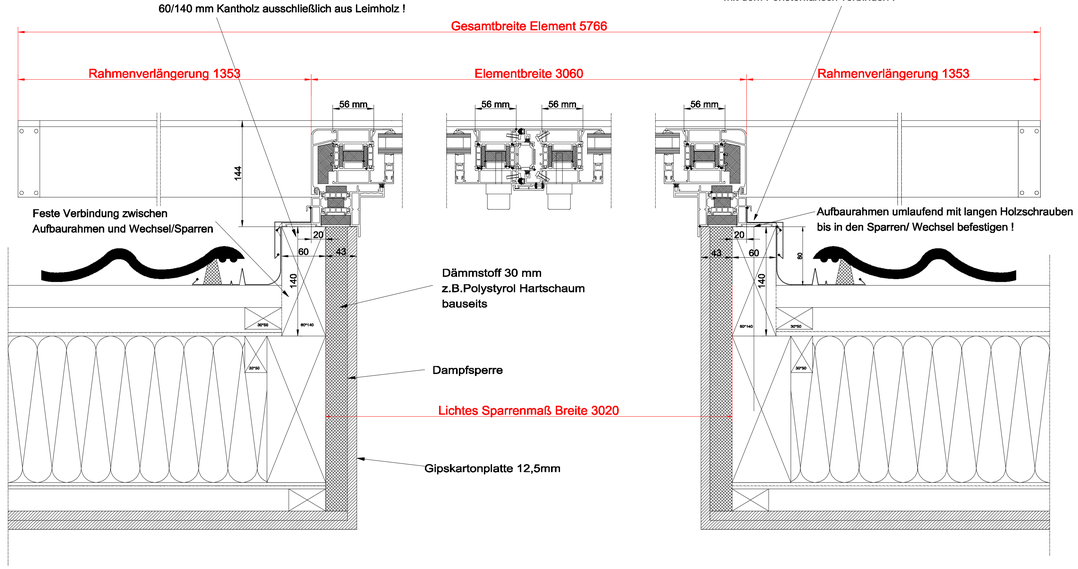

LIDEKO

Fa. Amelingmeyer Metallbau GmbH
Leyer Str. 150
49076 Osnabrück

Tel. 0541 91067-0
Fax. 0541 127540

Schnitte Serie Premium ES neuer Flügel flache Welle	
01.02.2019	
Vertikalschnitt u. Horizontalschnitt	